INSTRUÇÃO DE USO

Tesoura Ultrassônica SonicMarlex

LER COM ATENÇÃO AS INFORMAÇÕES A SEGUIR ANTES DE UTILIZAR O PRODUTO.

1 IMPORTANTE

Estas instruções de uso destinam-se a orientar a utilização deste produto. Não devem ser utilizadas como referência para técnicas cirúrgicas.

A Haste externa da SonicMarlex - Tesoura Ultrassônica é de uso único, proibido reprocessar e, portanto, tem que ser descartada após a primeira utilização do produto. Após reprocessar a parte reutilizável do produto deve-se utilizar uma nova haste externa, fornecida estéril.

A Haste externa da SonicMarlex - Tesoura Ultrassônica pode ser adquirida separadamente para afim de troca/substituição da haste da tesoura. Este componente é de uso único, proibido reprocessar.

Quando for adquirido uma Haste externa da SonicMarlex - Tesoura Ultrassônica, selecione-a corretamente conforme a indicação de compatibilidade com o código da SonicMarlex - Tesoura Ultrassônica.

É recomendado providenciar uma peça de mão reserva antes do procedimento cirúrgico.

2 DESCRIÇÃO

A SonicMarlex - Tesoura Ultrassônica possui 3 modelos de manoplas ergonômicas, dois botões de aplicação de energia e uma capa protetora presa na empunhadura, que ao ser liberada, cobre toda a peça de mão não esterilizada, protegendo o produto e o usuário de contaminação.

A coagulação dos tecidos é obtida por vibração ultrassônica da lâmina e ponta articulada que comprime o tecido. A energia vibracional (transformação da energia elétrica em energia mecânica – Peça de mão/peça de mão) transmitida ao tecido causa desnaturação das proteínas e forma um coágulo viscoso.

O movimento mecânico da peça de mão avança para o instrumento, transmitindo energia que permite o corte hemostático e / ou a coagulação do tecido e do vaso. O botão superior aciona o gerador para emissão de energia de ultrassom para a realização de corte, dissecção. O botão inferior aciona o gerador para emissão de energia ultrassônica mais lenta (programada e controlada pelo gerador) para coagulação. O cirurgião pode optar por utilizar os pedais de acionamento do gerador (à parte deste registro, que deve ser fornecido com o gerador) e não os botões.

Para sua utilização é necessário um Gerador de Ultrassom (Registro à parte na ANVISA) e uma peça de mão compatível com o gerador de ultrassom.

De acordo com a teoria de corte ultrassônico, com materiais especiais e design de estrutura única, a tesoura ultrassônica realiza perfeitamente tanto cirurgia minimamente invasiva, reduzindo significativamente o sofrimento fisiológico e trauma do paciente da operação

tradicional, quanto aberta e atua com múltiplas funções. A fim de garantir o uso adequado do produto, é muito importante e sério entender completamente a função do instrumento, seu método de uso e seus cuidados, por isso, recomenda-se ler atentamente o Manual de Instruções antes de usar o instrumento.

3 COMPATIBILIDADE

A SonicMarlex - Tesoura Ultrassônica foi desenvolvida para ser utilizada com os seguintes equipamentos:

Tabela de compatibilidade das Tesouras Ultrassônicas SonicMarlex com as respectivas peças de mão e geradores ultrassônicos.

Tesouras (Códigos)	Peça de mão	Geradores ultrassônicos (Registro a parte)
TLXXXX47XX	CPUM4701	Gerador De Ultrassom SonicMarlex, modelo 47 KHz
	CPUM001 (Registro à parte)	
	CPUS001 (Registro à parte)	Gerador de Ultrassom, Fabricante Olympus, modelo Sonosurg GII;
	CPUS002 (Registro à parte)	Gerador de Ultrassom, Fabricante Olympus, modelo Sonicbeat USG400 47
TLXXXX55XX	CPUMB55	Gerador de Ultrassom SonicMarlex, modelo 55 KHz
	CPUM002 (Registro à parte)	
	CPUH001 (Registro à parte)	Gerador de Ultrassom, Fabricante Ethicon, modelo G04 e G11
	CPUH002	
	CPUH003	
TAMRX947	CPUM4702	Gerador De Ultrassom SonicMarlex, modelo 47 KHz
TAMRX955	CPUM5502	Gerador de Ultrassom SonicMarlex, modelo 55 KHz

As Hastes Externas SonicMarlex são compatíveis com os seguintes modelos de tesoura:

Hastes externas (Códigos)	Tesouras (Códigos)
HEX55514	TLXXX55514
HEX55523	TLXXX55523
HEX55536	TLXXX55536
HEX55543	TLXXX55543
HEX47515	TLXXX47515
HEX47524	TLXXX47524
HEX47537	TLXXX47537
HEX47544	TLXXX47544
HEX55614	TLXXX55614
HEX55623	TLXXX55623
HEX55636	TLXXX55636
HEX55643	TLXXX55643

HEX55615	TLXXX55615
HEX55624	TLXXX55624
HEX55637	TLXXX55637
HEX55644	TLXXX55544

4 MATÉRIA-PRIMA DE FABRICAÇÃO

A SonicMarlex - Tesoura Ultrassônica é composta por diversas matérias primas, tanto metálicas quanto poliméricas. No grupo metálico, a tesoura possui componentes de titânio e aço inoxidável austenítico AISI 304. No grupo polimérico, a tesoura possui componentes de PTFE (politetrafluoretileno), PC+GF (policarbonato com fibra de vidro) e PE (polietileno). Todos os materiais que entram em contato com os fluídos corporais são adequados para utilização em produtos para saúde.

Figura 1 Indicação das matérias primas de fabricação da SonicMarlex - Tesoura Ultrassônica modelo padrão.

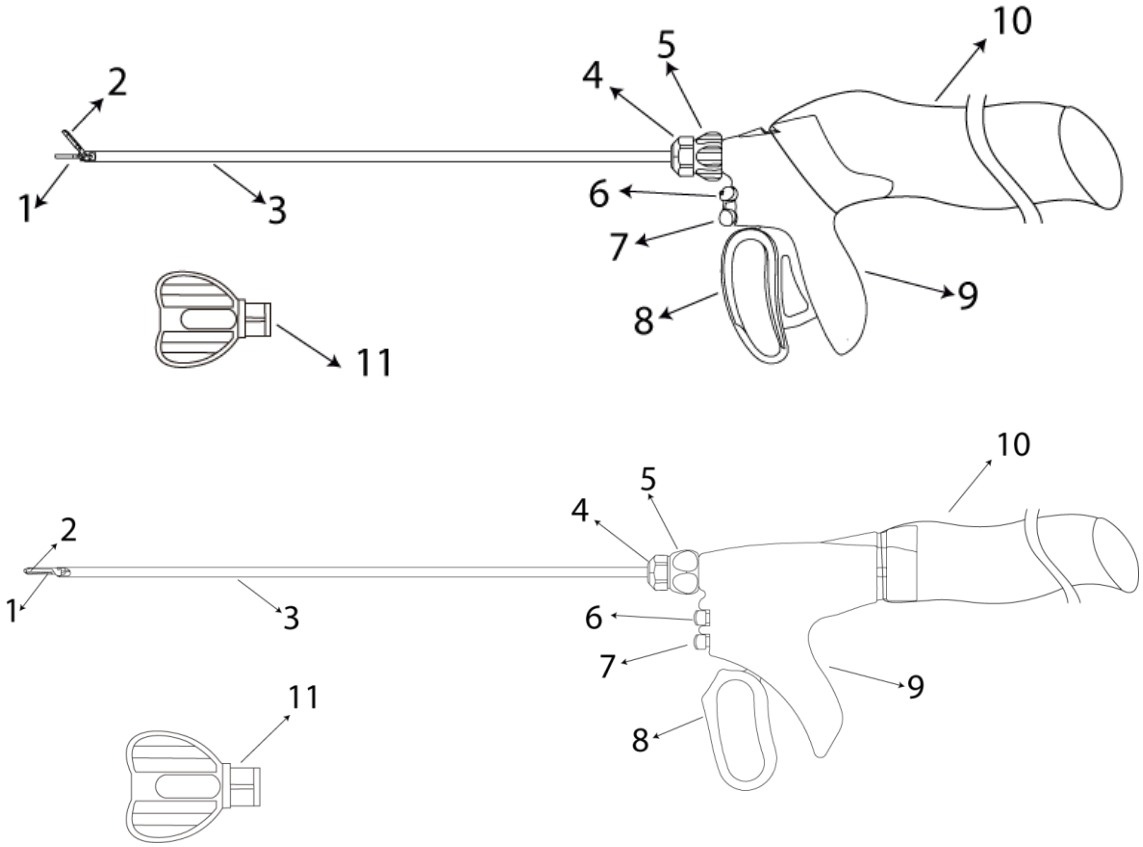

Legenda: Matéria-prima da SonicMarlex - Tesoura Ultrassônica modelo padrão e Modelo MB

N.	PARTE	MATÉRIA PRIMA	NORMA
1	Lâmina	Titânio Ti6Al4V	ASTM F136
2	Mandíbula	Aço inoxidável AISI 304 e PTFE (Politetrafluoretileno)	ASTM F899
3	Haste	Aço inoxidável AISI 304	ASTM F899
4	Tampa de travamento	Policarbonato (PC) + 10-20% fibra de vidro + Revestido com Elastômero termoplástico (TPE)	CAS n. 25037-45-0 CAS n. 65997-17-3

			CAS n.308079-71-2
5	Botão de Rotação	Policarbonato (PC) + 10-20% fibra de vidro + Revestido com Elastômero termoplástico (TPE)	CAS n. 25037-45-0 CAS n. 65997-17-3 CAS n.308079-71-2
6	Botão superior	Policarbonato (PC) + 10-20% fibra de vidro + Revestido com Elastômero termoplástico (TPE)	CAS n. 25037-45-0 CAS n. 65997-17-3 CAS n.308079-71-2
7	Botão inferior	Policarbonato (PC) + 10-20% fibra de vidro + Revestido com Elastômero termoplástico (TPE)	CAS n. 25037-45-0 CAS n. 65997-17-3 CAS n.308079-71-2
8	Gatilho	Policarbonato (PC) + 10-20% fibra de vidro + Revestido com Elastômero termoplástico (TPE)	CAS n. 25037-45-0 CAS n. 65997-17-3 CAS n.308079-71-2
9	Empunhadura	Policarbonato (PC) + 10-20% fibra de vidro	CAS n. 25037-45-0 CAS n. 65997-17-3
10	Capa protetora	Filme de polietileno	CAS n. 25087-34-7
11	Chave de Torque	Policarbonato (PC) + 10-20% fibra de vidro	CAS n. 25037-45-0 CAS n. 65997-17-3

Figura 2 Indicação das matérias primas de fabricação da Tesoura Ultrassônica manopla reta

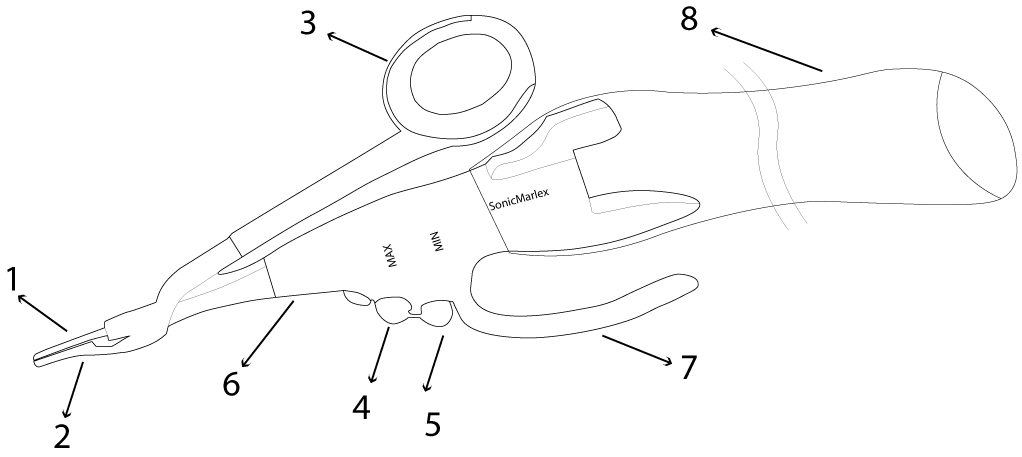

Legenda Matéria-prima da SonicMarlex - Tesoura Ultrassônica manopla reta

N.	PARTE	MATÉRIA PRIMA	NORMA
1	Lâmina	Titânio Ti6Al4V	ASTM F136
2	Mandíbula	Aço inoxidável AISI 304 e PTFE (Politetrafluoretileno)	ASTM F899
3	Gatilho	Policarbonato (PC) + 10-20% fibra de vidro + Revestido com Elastômero termoplástico (TPE)	CAS n. 25037-45-0 CAS n. 65997-17-3 CAS n.308079-71-2
4	Botão superior	Policarbonato (PC) + 10-20% fibra de vidro + Revestido com Elastômero termoplástico (TPE)	CAS n. 25037-45-0 CAS n. 65997-17-3 CAS n.308079-71-2
5	Botão inferior	Policarbonato (PC) + 10-20% fibra de vidro + Revestido com Elastômero termoplástico (TPE) OU	CAS n. 25037-45-0 CAS n. 65997-17-3 CAS n.308079-71-2
6	Empunhadura	Policarbonato (PC) + 10-20% fibra de vidro	CAS n. 25037-45-0 CAS n. 65997-17-3
7	Cabo para segurar	Policarbonato (PC) + 10-20% fibra de vidro	CAS n. 25037-45-0 CAS n. 65997-17-3
8	Capa protetora	Filme de polietileno	CAS n. 25087-34-7

5 INDICAÇÃO DE USO

A SonicMarlex - Tesoura Ultrassônica é indicada para corte e coagulação de tecidos moles, quando se pretende controlar hemorragias e minimizar lesões térmicas. Os instrumentos podem ser utilizados como complementos ou substitutos de bisturis eletrocirúrgicos, em procedimentos de cirurgia geral, plástica, pediátrica, ginecológica, urológica, torácica, e em outros procedimentos endoscópicos e de cirurgia aberta. A SonicMarlex - Tesoura Ultrassônica é indicada para selagem de vasos de até 5 mm de diâmetro.

6 CONTRAINDICAÇÕES

- Estes instrumentos não são indicados para fazer incisões em osso.
- Os instrumentos não foram concebidos para a laqueação contraceptiva das trompas.

7 USUÁRIO PRETENDIDO

A SonicMarlex - Tesoura Ultrassônica só deve ser utilizada por profissionais da saúde licenciados que receberam treinamento suficiente em procedimentos clínicos e no uso de energia ultrassônica.

8 AVISOS, PRECAUÇÕES E PERIGOS

Os modelos SonicMarlex - Tesoura Ultrassônica manopla modelo padrão e manopla modelo MB são indicadas para selagem de vasos de até 5mm de diâmetro em cirurgias abertas e laparoscópica.

O modelo SonicMarlex - Tesoura Ultrassônica manopla reta é indicado para selagem de vasos de até 5 mm de diâmetro somente em cirurgias abertas.

Selecione corretamente a Haste externa SonicMarlex, seguindo a indicação de compatibilidade da SonicMarlex - Tesoura Ultrassônica.

8.1 PERIGOS

Evite usar a SonicMarlex - Tesoura Ultrassônica em uma atmosfera inflamável. Não coloque a tesoura em contato com gás ou líquido inflamável (exemplo gás nitroso N_2O) durante o uso. A tesoura não foi projetada para ser à prova de explosão e pode resultar em risco de incêndio.

Não enrole os cabos da peça de mão e os cabos de outro dispositivo médico (eletrocardiógrafo, câmera de vídeo endoscópica etc.) durante o uso. Caso contrário, os sinais de alta frequência e o ruído da descarga da faísca durante a coagulação podem causar mau funcionamento do dispositivo médico e causar danos ao paciente.

Utilize somente peças de mão são fornecidas pela Marlex com as SonicMarlex - Tesoura Ultrassônica e indicados ao respectivo gerador indicados na seção “Compatibilidade”. A utilização dos acessórios não indicados pela Marlex pode originar resultados inesperados e possíveis lesões no utilizador ou paciente.

8.2 AVISOS E PRECAUÇÕES

Não utilize ou manuseie a SonicMarlex - Tesoura Ultrassônica com as mãos molhadas. Caso contrário, pode ocorrer um choque elétrico no usuário.

O cabo da peça de mão não deve entrar em contato com objetos pontiagudos. Caso contrário, o cabo pode quebrar e ocorrer um mau funcionamento, o que pode causar queimaduras devido a um possível vazamento de corrente de alta frequência.

Mantenha um desfibrilador pronto para uso para se preparar para possíveis emergências médicas. Certifique-se de retirar a SonicMarlex - Tesoura Ultrassônica do campo cirúrgico antes de utilizar o desfibrilador.

Para garantir a segurança elétrica, não use a SonicMarlex - Tesoura Ultrassônica com equipamentos com os quais a segurança do uso combinado não esteja garantida.

Não utilize a SonicMarlex - Tesoura Ultrassônica caso alguma irregularidade seja observada, pois pode causar um mau funcionamento e podendo ferir o cirurgião ou o paciente.

Cuidado: Se o cirurgião optar por usar somente o pedal, e os botões manuais não forem necessários, então não é necessário que o cabo dos botões seja conectado ao gerador e à tesoura.

A conexão do gerador e da peça de mão deve ser confiável e firme, caso contrário não funcionará corretamente. Se a conexão causar uma alta temperatura em uso, isso indica que um mau contato. A verificação ou reconexão é necessária. O acionamento da peça de mão sem conectar corretamente ao gerador pode causar danos na peça de mão.

Seguir rigorosamente as instruções de acoplamento da tesoura ao cabo e peça de mão e do cabo ao gerador e peça de mão para que se tenha um adequado funcionamento da tesoura.

Utilize a chave de torque fornecida com a tesoura para prender a peça de mão na empunhadura. Se outra ferramenta ou mesmo não for utilizada para prender e realizar o aperto, pode ocorrer uma má conexão, dano a SonicMarlex - Tesoura Ultrassônica, e/ou a impossibilidade de desconexão.

Durante a montagem, não gire a peça de mão (deve girar o botão ou a haste), evitando danificar o fio da peça de mão. Pare de trabalhar quando sentir que a peça de mão apresenta alta temperatura, de modo a não encurtar a vida útil da peça de mão e da tesoura.

Sempre segure o plugue da peça de mão ao conectar ou desconectar do gerador ultrassônico. Segurar uma parte que não seja o plugue pode dobrar, esticar, torcer ou apertar inesperadamente o cabo da peça de mão e resultar na quebra dos fios.

Certifique-se de inserir totalmente o plugue da peça de mão com segurança no gerador ultrassônico. Caso contrário, a conexão não segura pode resultar na desconexão inesperada do plugue da peça de mão, resultando em nenhuma saída, o que pode levar a um sangramento potencial.

Se os contatos dos plugues da peça de mão ficarem pretos, substitua a peça de mão. Caso contrário, a peça de mão pode provocar um curto-circuito e danificar o gerador de ultrassom e o gerador de alta frequência.

Não mantenha o botão da tesoura pressionado por mais de 10 segundos, senão isso causará danos a peça de mão devido ao calor. Normalmente, menos de 5 segundos é suficiente para o corte e menos de 10 segundos são suficientes para coagulação. Recomenda-se o uso de ativação intermitente.

Depois de completar o corte ou coagulação, pare a ativação imediatamente. O uso contínuo sem tecido entre lâmina e mandíbula prolongado encurtará seriamente a vida útil do revestimento de PTFE.

A ativação ocorre somente quando o tecido e/ ou o recipiente é segurado adequadamente pela tesoura. Ao fechar o gatilho para segurar o tecido, um ruído pode ser ouvido, o que indica que o clampeamento foi feito.

Observação: A SonicMarlex - Tesoura Ultrassônica não possui partes que precisam de ajuste e manutenção. Por ser composto por componentes de precisão, na montagem ou desmontagem não deve ser fortemente forçado, caso contrário poderá causar danos às peças.

Evite o contato com qualquer tipo de instrumentos ou objetos metálicos ou plásticos quando o instrumento estiver ativado. O contato com clipes, grampos ou outros instrumentos enquanto o instrumento estiver ativado pode resultar em riscos, danificar, deformar e até quebrar a lâmina.

Sempre que possível, evite o contato da haste que não seja a seção da mandíbula com o tecido, pois a temperatura da haste pode aumentar e causar queimaduras não intencionais.

Se a ativação for interrompida acidentalmente durante a obturação, mantenha a mandíbula fechada e volte a ativar. A libertação do gatilho durante a obturação pode resultar numa ausência de hemostasia.

Mantenha a mandíbula aberta enquanto a lâmina estiver ativa sem que exista tecido entre a lâmina e o batente de tecido. O acionamento da lâmina com a mandíbula fechada sem tecido entre sem estar em contato com tecido ou vaso, pode ocorrer um aumento da temperatura local da lâmina e da mandíbula, causando danos na lâmina e no revestimento de PTFE, desgaste, deformação ou até mesmo a quebra.

Não limpe a ponta da lâmina com abrasivos. Se necessário, esta pode ser limpa com uma esponja de gaze úmida de modo a remover o tecido. Se ainda houver tecido visível no braço de retenção, utilize mecanismos hemostáticos para retirar os resíduos, tendo o cuidado de não acionar o instrumento.

Não permita que o instrumento toque nos mecanismos hemostáticos enquanto estiver ativado. A existência de riscos na lâmina pode provocar fissura da lâmina ou partir-se e à sua falha prematura.

Para obter um ótimo desempenho e impedir a aderência de tecidos, limpe regularmente a lâmina do instrumento, articulação da mandíbula e a extremidade distal da haste ao longo do procedimento, acionando a ponta do instrumento dentro de soro fisiológico.

Os procedimentos minimamente invasivos devem ser efetuados apenas por pessoas especializadas neste campo e que estejam familiarizadas com estas técnicas. Antes de empreender qualquer procedimento minimamente invasivo, consulte a documentação médica relativa às técnicas, complicações e perigos envolvidos.

É essencial que o usuário (profissional médico) tenha um profundo conhecimento dos princípios e técnicas envolvidos nos procedimentos ultrassônicos, para evitar riscos de queimadura tanto para o paciente como para o pessoal médico, bem como danos no dispositivo ou noutros instrumentos médicos.

Não segure a superfície a peça de mão por um longo período. Caso contrário, o aumento da temperatura da superfície pode resultar em queimaduras ao usuário.

Os instrumentos minimamente invasivos podem ter diferentes diâmetros consoantes o fabricante. Quando se utilizam instrumentos e acessórios minimamente invasivos de diferentes fabricantes numa mesma intervenção, deve-se verificar a sua compatibilidade antes de se iniciar o procedimento.

Atenção: Verifique a compatibilidade com os geradores. Utilize o dispositivo apenas com o Gerador indicado para o respectivo modelo de tesoura.

Em caso de falha do sistema, assegure-se de que está disponível equipamento de substituição adequado, relevante para o procedimento em questão.

Os toques agudos audíveis que ressoem da lâmina são uma condição anormal e um indicador de que a lâmina não está a funcionar bem. Isto pode resultar em temperaturas anormalmente elevadas da haste e em lesão do utilizador ou do paciente. Troque a tesoura.

A acumulação de sangue e tecidos entre a lâmina e a haste pode originar temperaturas anormalmente elevadas na extremidade distal da haste. Para prevenir o risco de queimaduras, deve-se remover qualquer acumulação visível de tecido na extremidade distal da haste.

Não utilize a SonicMarlex - Tesoura Ultrassônica se não tiver uma visão suficiente para confirmar se a lâmina ou a mandíbula estão penetrando tecidos circundantes. Caso contrário, pode ocorrer perfuração, sangramento ou queimaduras. Utilize a tesoura somente quando garantir que apenas o tecido pretendido está em contato com a mandíbula e a lâmina.

Do mesmo modo que com todas as fontes de energia (eletrocirurgia, laser ou ultrassons), ainda existem dúvidas quanto ao potencial cancerígeno e infeccioso dos subprodutos, tais como a fumaça liberada pelos tecidos e os aerossóis. Tanto nos procedimentos laparoscópicos como nos abertos, devem ser tomadas medidas de proteção apropriadas, tais como o uso de óculos de proteção, máscaras de filtração e equipamento eficiente de evacuação de fumaça.

Não tente dobrar, afiar ou alterar de qualquer outra maneira a forma da lâmina. Isto pode provocar o mau funcionamento da lâmina e lesões no utilizador, bem como no paciente.

Para evitar o risco de provocar lesões no usuário ou no paciente na eventualidade de uma ativação acidental, a lâmina do instrumento e a extremidade distal da haste não devem estar em contato com o paciente, com o campo cirúrgico ou quaisquer materiais inflamáveis, quando não estiverem sendo utilizados.

Durante e depois de uma ativação sobre tecidos, a lâmina do instrumento, a mandíbula os 7 cm distais da haste podem ficar quentes. Evite sempre o contato não intencional com os tecidos, panos cirúrgicos, batas cirúrgicas.

Não introduza nem retire o instrumento através da bainha do trocarte com as mandíbulas abertas, pois poderá danificá-lo. Nunca ative a tesoura dentro da bainha.

Não aplique força excessiva ao inserir a SonicMarlex - Tesoura Ultrassônica ou retirá-la do trocarte. A aplicação de força excessiva pode fazer com que o isolamento na haste da tesoura seja arranhado ou arrancado, podendo impossibilitar a retirada da tesoura.

Não aplique forças excessivas de flexão quando utilizado a tesoura com um trocarter. Se haste da SonicMarlex - Tesoura Ultrassônica enroscar ou raspar na abertura do trocarte pode provocar remoção do revestimento de isolação do eixo.

Não rotacione o eixo mais do que o necessário para execução da tarefa. Fazer isso poderá torcer a manopla da peça de mão, o que poderá causar mau funcionamento. Além disso, não aplique força excessiva a manopla da peça de mão através de flexão, esticando ou torcendo-o muito. Caso contrário, a manopla danificada pode causar mau funcionamento

Tome cuidado para não aplicar pressão entre a lâmina do instrumento e o batente de tecido se não houver tecido entre eles. A clampagem do batente de tecido contra a lâmina ativa sem tecido em toda a extensão da lâmina resultará em temperaturas mais elevadas da lâmina, do braço de retenção e da parte distal da haste, podendo danificar o instrumento. Se isso acontecer, irá desgastar o PTFE, podendo ocorrer uma falha no instrumento e não desempenhará sua função com eficiência, devendo ser substituído.

Para evitar lesões no usuário ou no paciente, não acione um dispositivo eletrocirúrgico muito perto dos da tesoura ultrassônica. O vapor gerado pela ativação da tesoura ultrassônica no tecido adiposo é potencialmente inflamável.

Toda a ponta exposta da lâmina e qualquer parte da haste da lâmina que estiver exposta estão ativas e cortam/coagulam o tecido quando a lâmina do instrumento estiver ativada. Tenha cuidado de modo a evitar o contato inadvertido entre todas as superfícies expostas da lâmina e o tecido circundante quando utilizar o instrumento.

Se a SonicMarlex - Tesoura Ultrassônica for utilizada em paciente com hipertensão sanguínea, doença coronariana, arteriosclerose, diabetes e / ou cirrose, ou um paciente com irregularidades nos vasos sanguíneos, como calcificação, o desempenho de selagem pode ser reduzido ou até incompleto. Para garantir alta capacidade de selagem, use a SonicMarlex - Tesoura Ultrassônica para vedar vasos normais saudáveis.

A energia ultrassônica é fornecida ao tecido por meio da ativação da lâmina para a seção de preensão. As energias podem transformar a água em vapor. A energia térmica do vapor pode causar danos não intencionais ao tecido que está próximo à ponta da sonda e / ou à seção de preensão. Tenha cuidado com as situações acima durante a cirurgia.

Depois de retirar o instrumento, examine o tecido para verificar se existe hemostasia. Se não existir, devem ser utilizadas técnicas apropriadas para esse fim.

Uma hemostasia bem-sucedida poderá exigir medidas auxiliares quando se utilizam instrumentos ultrassônicos para a transecção de órgãos sólidos. Devido à dificuldade de visualização de estruturas internas, prossiga lentamente e não tente fazer a transecção de grandes massas de tecido numa só ativação. Evite a divisão de grandes feixes vasculares/ biliares quando utilizar o instrumento nestas condições.

Instrumentos ou dispositivos que tenham contato com fluidos corporais requerem um manuseamento especial de descarte para prevenir contaminação biológica.

A ativação acidental e prolongada contra superfícies sólidas, como o osso, pode resultar no aquecimento e subsequente falha, deformação ou até mesmo a quebra da lâmina, devendo assim ser evitada.

Utilize a SonicMarlex - Tesoura Ultrassônica corretamente. O uso inapropriado pode causar desgaste prematuro, arranhões, deformação, quebra da lâmina. Consequentemente, estes eventos podem causar lesão ao paciente e/ou usuário, queimaduras do cirurgião, choque elétrico, perfuração, sangramento, dano ao tecido do paciente.

Caso seja observado qualquer arranhão, trinca, protuberância, deformação ou separação parcial seja observada na lâmina, na seção de preensão, no revestimento de PTFE, no eixo, na superfície da peça de mão, no cabo ou no plugue da peça de mão, não os utilize e substitua a tesoura ou a peça de mão danificada com um sobressalente. A utilização do dispositivo danificado pode causar quebra da lâmina e da seção de preensão.

Se a seção de preensão, o revestimento de PTFE ou a lâmina cair durante a utilização, pare de usar imediatamente a SonicMarlex - Tesoura Ultrassônica e recupere-o pelos meios apropriados.

Não reprocesse a haste de SonicMarlex - Tesoura Ultrassônica, é produto uso de único. A reutilização e reprocessamento ou reesterilização inadequados de dispositivos para uma única utilização podem comprometer a integridade estrutural do dispositivo e/ou provocar a falha dele, o que, por sua vez, poderá provocar lesão, doença ou morte da paciente.

Não utilize a SonicMarlex - Tesoura Ultrassônica se a data de validade no rótulo estiver ultrapassada. Caso contrário, poderá ocorrer inflamação no tecido e infecção.

Não utilize a embalagem estéril se ela for derrubada antes da abertura, pois a queda pode danificar a embalagem estéril, comprometendo a esterilidade do produto.

Quando aplicar energia a um vaso sanguíneo, confirmar que a extremidade distal do eixo não está submersa em fluidos tais como sangue ou soro fisiológico. Tais condições podem reduzir potencialmente a eficácia da SonicMarlex - Tesoura Ultrassônica e podem causar danos não intencionais ao tecido.

9 VISTA ESQUEMÁTICA

Tesoura Ultrassônica SonicMarlex

Figura 3 Indicação dos componentes da SonicMarlex - Tesoura Ultrassônica modelo padrão

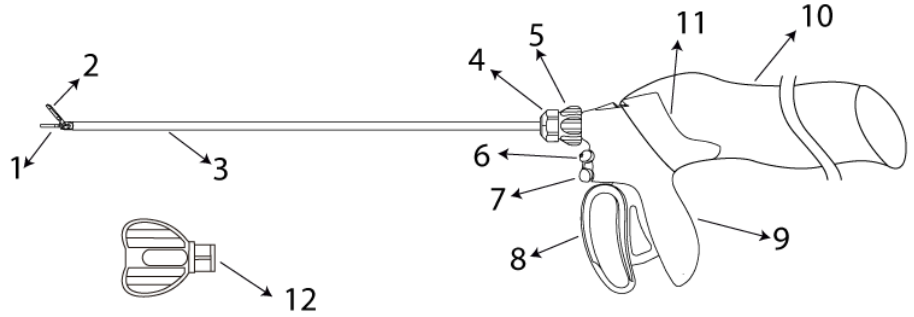

Figura 4 Indicação dos componentes da SonicMarlex - Tesoura Ultrassônica modelo MB

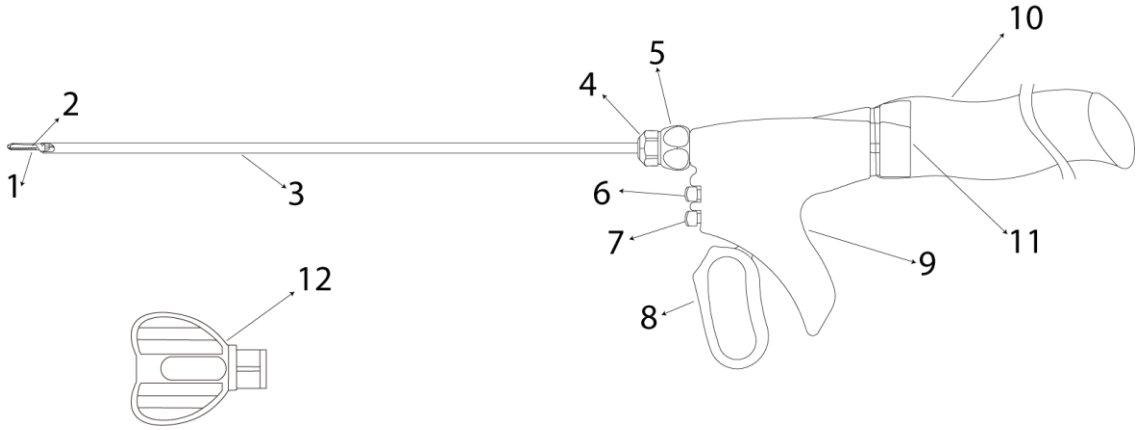

Legenda:

1	Lâmina		7	Botão inferior
2	Mandíbula		8	Gatilho
3	Haste externa		9	Empunhadura
4	Tampa de travamento		10	Capa protetora
5	Manípulo de rotação		11	Conexão com a peça de mão
6	Botão superior		12	Chave de Torque

Figura 5 Indicação dos componentes da SonicMarlex - Tesoura Ultrassônica manopla reta

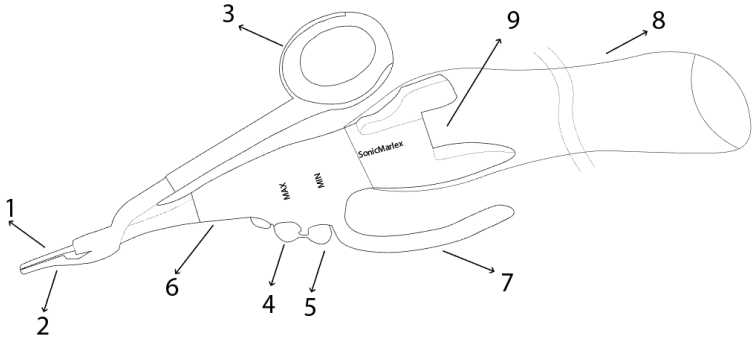

Legenda:

1	Lâmina
2	Mandíbula
3	Gatilho
4	Botão superior
5	Botão superior
6	Empunhadura
7	Cabo para segurar
8	Capa protetora
9	Conexão com a peça de mão

Figura 6 Haste da SonicMarlex - Tesoura Ultrassônica para manopla modelo padrão e modelo MB

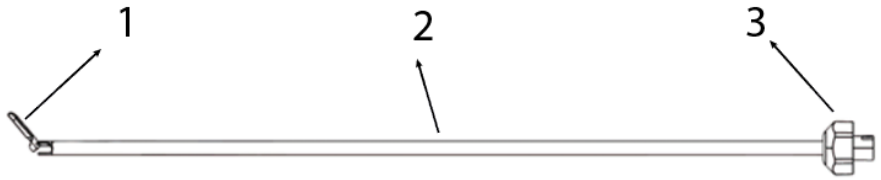

Legenda:

1	Mandíbula
2	Haste
3	Tampa de travamento

Figura 7 Peça de mão

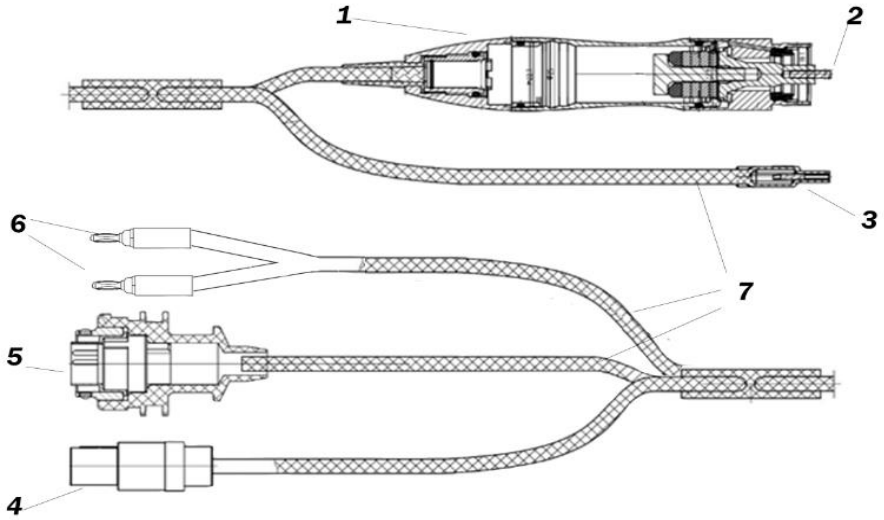

Legenda:

1	Peça de mão
2	Conexão com a tesoura
3	Acoplamento na parte superior da tesoura
4	Conexão para acionamento dos botões
5	Conexão para recebimento da energia ultrassônica
6	Conector plugue macho
7	Cabos

10 INSTRUÇÃO DE UTILIZAÇÃO DAS TESOURAS COM MANOPLA MODELO PADRÃO E MODELO MB

10.01 Antes de abrir a embalagem da tesoura, verifique se o produto está no prazo de validade conforme demonstrado na etiqueta e se a embalagem estéril não demonstra sinais de danos, contaminações ou presença de umidade. Se for detectado algum dano na embalagem, a esterilidade pode ser comprometida. Não a utilize e a substitua-a por uma nova SonicMarlex - Tesoura Ultrassônica.

NOTA: *Caso seja a segunda ou terceira utilização da tesoura (após reprocessamento da parte reutilizável) é necessário a inserção de uma nova Haste Externa SonicMarlex estéril, e deve-se seguir os passos descritos nos itens 10.02-01 a 10.02-11.*

10.02-01 Abra a embalagem estéril, retire cuidadosamente a tesoura e verifique a aparência do instrumento, especialmente confirmando o seguinte:

• A lâmina de corte não apresenta deformações e outras irregularidades.

Caso algum dano e / ou irregularidade seja observado, não use a SonicMarlex - Tesoura Ultrassônica e substitua por uma nova.

10.02-02 Antes de abrir a embalagem da haste externa, verifique se o produto está no prazo de validade conforme demonstrado na etiqueta e se a embalagem estéril não demonstra sinais de danos, contaminações ou presença de umidade. Se for detectado algum dano na embalagem, a esterilidade pode ser comprometida. Não a utilize e a substitua-a por uma nova haste externa SonicMarlex. Verifique também se a haste SonicMarlex selecionada é compatível com o código da Tesoura SonicMarlex.

10.02-03 Abra a embalagem estéril, retire cuidadosamente a haste e insira a haste interna (lâmina) dentro da haste externa até o final de sua extensão.

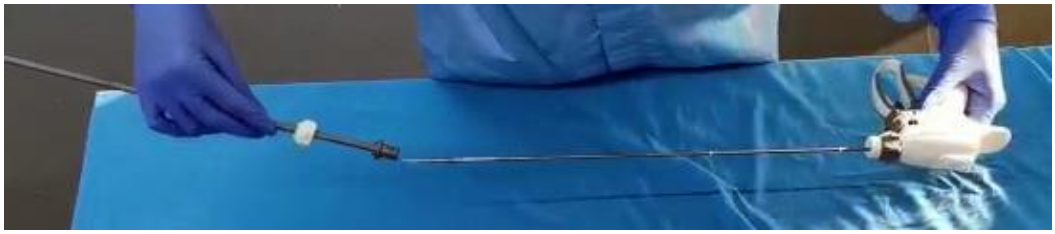

10.02-04 Alinhe a seta presente no elemento proximal da haste com a seta da rosca do manípulo da empunhadura. Encaixe os dois elementos.

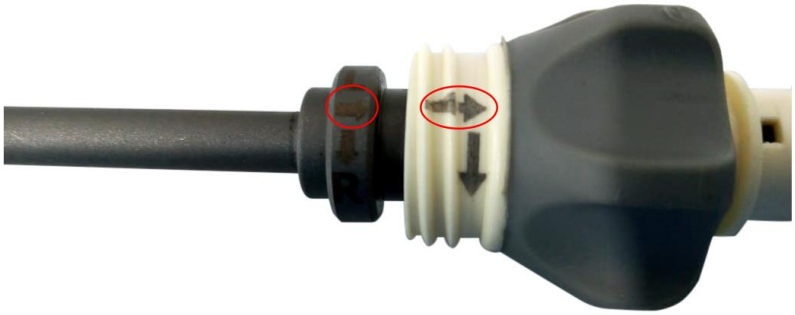

10.02-05 Segure/fixe o manípulo de rotação e gire a haste em ¼ de volta no sentido horário.
Observação: Para verificar se a haste ficou bem encaixada, verifique o alinhamento da lâmina com a mandíbula. Se ambas estiverem alinhadas, o encaixe foi realizado corretamente. Outro modo de verificação é puxar a haste externa para fora. Se ela não se deslocar, significa que o encaixe foi realizado com sucesso.

10.02-06 Rotacione a tampa de travamento até fixar a rosca.
Observação: Verifique se está bem fixado a haste externa. Acione o gatilho de abertura e fechamento da mandíbula para verificar se este mecanismo da haste externa foi devidamente encaixado e posicionado na montagem.

10.02-07 Pressione o gatilho de acionamento da mandíbula para mantê-la na posição fechada e insira a chave de torque através da haste, com o elemento de encaixe voltado no sentido da empunhadura.

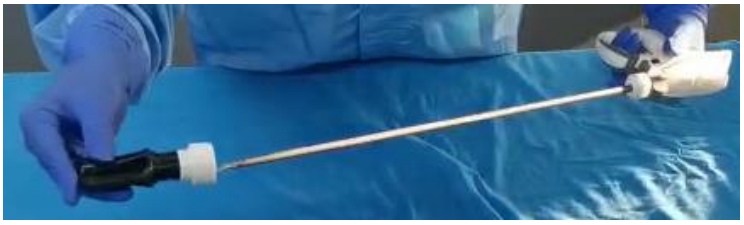

10.02.08 Coloque a tesoura em uma superfície plana estéril e insira a capa protetiva, encaixando a fita da capa no rebaixo da empunhadura.

10.02-09 Após o encaixe da fita no rebaixo, segure cada extremidade da fita com as mãos e puxe-as em sentido opostos até a fita apertar a capa na empunhadura

10.02-10 Após apertar as fitas, passe um elemento adesivo (fita micropore) sobre as extremidades laterais da capa e empunhadura, fazendo uma junção entre os dois elementos com a finalidade de fornecer mais estabilidade na fixação da capa.

10.02-11 Obstrua o orifício livre da capa de modo que fique visível e de fácil acesso as conexões da peça de mão na empunhadura.

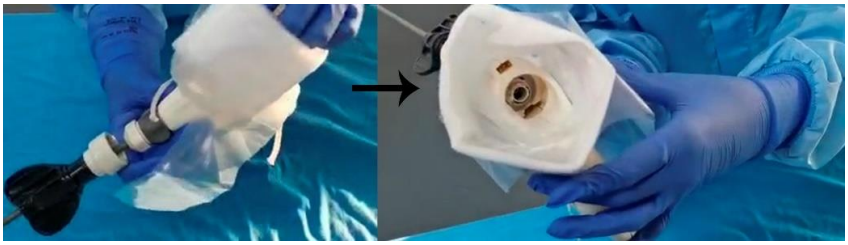

10.03 Verifique a aparência da peça de mão (Registro à Parte) quanto a ferrugem, arranhões, trincas, afrouxamentos e danos dos cabos. Caso seja observada alguma irregularidade, substitua por uma nova.
10.04 Confira se o plugue da peça de mão ultrassônico da peça de mão é compatível com o soquete do gerador ultrassônico.

10.05 Após visualizado os orifícios, é possível realizar a montagem da peça de mão. O instrumentador, com as mãos estéreis, segura a pinça firmemente para que o circulante (ou auxiliar), que não está com as mãos estéreis, possa encaixar as conexões da peça de mão. O circulante (ou auxiliar) irá encaixar primeiro o conector para acionamento dos botões. Seguidamente, encaixe a peça de mão na empunhadura.
NOTA: Verifique a aparência da peça de mão (Registro à Parte) quanto a ferrugem, arranhões, trincas, afrouxamentos e danos dos cabos. Caso seja observada alguma irregularidade, substitua por uma nova.

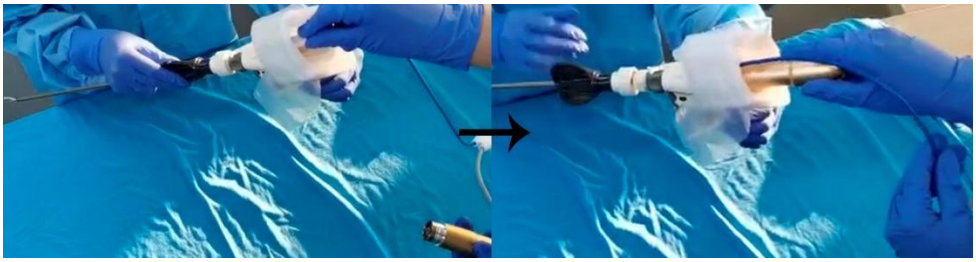

10.06 Posicione a empunhadura e a peça de mão no sentido vertical. Para fixar a peça de mão, o circulante (ou operador com a mão não estéril) irá segurar a peça de mão firmemente, não permitindo rotacionar. Enquanto isso, o instrumentador com as mãos estéreis, encaixará a chave de torque no elemento de fixação de rosca e rotacionará a haste no sentido horário. Quando a haste começar apresentar uma leve resistência, gire a chave de torque no sentido horário até escutar dois estalos.

10.07 Libere as orelhas da capa para o circulante, que com as duas mãos, puxará a capa até a extensão dos fios, protegendo a peça de mão. Feito isso, está finalizado a montagem a peça de mão.

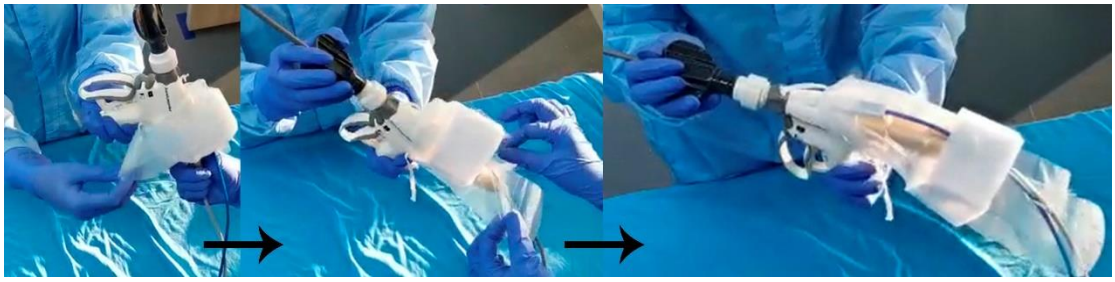

10.08 Pressione o gatilho de fechamento da mandíbula para remover a chave de torque.
NOTA: Não descarte a chave de torque até o fim do procedimento cirúrgico, porque ela pode ser utilizada para retirar a peça de mão durante e/ou pós o procedimento. Mantê-la até o fim do procedimento no campo estéril

10.09 Confirme o seguinte:

- A mandíbula na extremidade distal do eixo pode ser aberta e fechada suavemente quando movimentar o manípulo de abertura de fechamento, até que ela bata na alavanca para parar.
- O manípulo de rotação pode ser rotacionado suavemente quando a mandíbula estiver aberta.

Caso alguma irregularidade seja observada, substitua a SonicMarlex - Tesoura Ultrassônica por um nova.

10.10 Insira totalmente o plugue da peça de mão no soquete da peça de mão do gerador ultrassônico até que esteja totalmente encaixado
NOTA: Para desconectar o plugue, segure o gerador ultrassônico com uma mão e o plugue da peça de mão com a outra e puxe-o até se de desencaixar.

10.11 Desenrole a capa protetora até cobrir a extensão dos cabos.

10.12 Verifique se o nível de energia indicado no display do gerador está de acordo com o desejado. Caso seja necessário ajuste conforme instrução de uso de gerador.
NOTA: um nível de potência maior implica em maior velocidade de corte, já um nível de potência menor implica em maior coagulação.

10.13 Para verificar a saída da energia ultrassônica, prepare um recipiente estéril (como uma tigela) com soro fisiológico. Emerja a lâmina no líquido e acione somente a energia ultrassônica. Verifique se na solução a produção de bolhas decorrentes da cavitação da energia ultrassônica. Após a confirmação, retire a ponta da sonda e a garra do soro fisiológico e seque-as com uma gaze seca e estéril.
NOTA: Caso não produza, substitua a tesoura por uma nova SonicMarlex - Tesoura Ultrassônica.

10.14 Feche a mandíbula apertando o gatilho e insira a haste cuidadosamente através do trocarte ou da incisão.

10.15 Certifique-se de que a haste se mova suavemente no tubo do trocarte. Caso contrário, substitua o trocarte.

10.16 Abra a mandíbula. Posicione o tecido entre a mandíbula e a lâmina, e em seguida feche a mandíbula. A haste da tesoura pode ser rodada, utilizando o botão de rotação, para ambos os lados para melhor posicionamento no tecido.

10.17 Para ativar a lâmina, pressione um dos botões de corte e coagulação da tesoura ou um dos pedais do gerador. O gerador produz um sinal sonoro quando a tesoura é ativada.

O botão de corte e coagulação MÁXIMO fornece energia máxima.
O botão de corte e coagulação VARIÁVEL fornece energia variável.

A utilização de cada botão dependerá da decisão do cirurgião e a complexidade da selagem do vaso.

10.18 Após a interrupção na saída de energia, verifique se o local está totalmente coagulado.

10.19 Para remover a Tesoura da cavidade abdominal, feche a mandíbula da tesoura e retire-a cuidadosamente do trocarte.
Caso volte a usá-la durante o procedimento, repita os passos 10.14 a 10.18.
Ao final do procedimento, siga os passos a seguir:

10.20 DESLIGUE o gerador ultrassônico.

10.21 DESLIGUE todos os acessórios usados com os instrumentos, conforme descrito em seus respectivos manuais de instruções.

10.22 Recolha a capa protetora da peça de mão

10.23 Desconecte a peça de mão da empunhadura da tesoura com a chave de torque:
Feche as mandíbulas da tesoura para inserir a chave de torque através da haste. Segure firmemente a peça de mão e rotacione a chave de torque no sentido anti-horário até que a chave de torque gire livremente, então pode-se continuar girando a chave de torque ou gire a haste externa com uma das mãos para soltar a peça de mão.

10.24 Após removida a peça de mão, ainda com o uso da chave de torque, segure firmemente o botão de rotação com uma das mãos e gire a chave de torque no sentido anti-horário para soltar a tampa de travamento da haste até que ele possa ser movimentado livremente pelo comprimento da haste

10.25 Segure o manípulo de rotação e gire a haste ¼ de volta no sentido anti-horário até se desencaixar do rasgo de encaixe.

10.26 Remova a haste da tesoura e a descarte apropriadamente.

10.27 Remova a capa de proteção e descarte-a apropriadamente.

10.28 Caso seja a primeira ou segunda utilização da SonicMarlex - Tesoura Ultrassônica, e dentro de 30 dias após primeiro uso, separe a chave de torque e a tesoura para o Reprocessamento. Caso contrário, descarte-a e a chave de torque apropriadamente.

11 INSTRUÇÃO DE UTILIZAÇÃO DAS TESOURAS COM MANOPLA RETA

11.01 Antes de abrir a embalagem da tesoura, verifique se o produto está no prazo de validade conforme demonstrado na etiqueta e se a embalagem estéril não demonstra sinais de danos, contaminações ou presença de umidade. Se for detectado algum dano na embalagem, a esterilidade pode ser comprometida. Não a utilize e a substitua-a por uma nova SonicMarlex - Tesoura Ultrassônica.

11.02 Abra a embalagem estéril, retire cuidadosamente a tesoura e verifique a aparência do instrumento, especialmente confirmando o seguinte:
• A seção metálica e a mandíbula não estão corroídas ou descoloridas.
• A lâmina de corte não apresenta deformações e outras irregularidades.
Caso algum dano e / ou irregularidade seja observado, não use a SonicMarlex - Tesoura Ultrassônica e substitua por uma nova.

11.03 Verifique a aparência da peça de mão quanto a ferrugem, arranhões, trincas, afrouxamentos e danos dos cabos. Caso seja observada alguma irregularidade, substitua por uma nova.

11.04 Insira a conexão da peça de mão para manopla reta na conexão da SonicMarlex - Tesoura Ultrassônica.
NOTA: Certifique-se de desconectar o plugue da peça de mão do gerador ultrassônico antes de conectar ou desconectar a peça de mão na tesoura.

11.05 Segure firmemente a peça de mão e rotacione a tesoura no sentido horário a chave de torque até escutar dois cliques. A chave de torque já vem montada na tesoura.
NOTA: Não rotacione a peça de mão, somente a tesoura.

11.07 Remova a chave de torque da haste da tesoura cuidadosamente.
NOTA: Não descarte a chave de torque até o fim do procedimento cirúrgico, porque ela pode ser utilizada para retirar a peça de mão durante e/ou pós o procedimento. Mantê-la até o fim do procedimento no campo estéril

11.08 Confirme o seguinte:

- A mandíbula na extremidade distal do eixo pode ser aberta e fechada suavemente quando movimentar o manípulo de abertura de fechamento.

Caso alguma irregularidade seja observada, substitua a SonicMarlex - Tesoura Ultrassônica por um nova.

11.09 Confira se o plugue da peça de mão ultrassônico da peça de mão é compatível com o soquete do gerador ultrassônico.

11.10 Insira totalmente o plugue da peça de mão no soquete da peça de mão do gerador ultrassônico até que esteja totalmente encaixado
NOTA: Para desconectar o plugue, segure o gerador ultrassônico com uma mão e o plugue da peça de mão com a outra e puxe-o até se de desencaixar.

11.11 Desenrole a capa protetora até cobrir a extensão dos cabos.

11.12. Verifique se o nível de energia indicado no display do gerador está de acordo com o desejado. Caso seja necessário ajuste conforme instrução de uso de gerador.
NOTA: um nível de potência maior implica em maior velocidade de corte, já um nível de potência menor implica em maior coagulação.

11.13 Para verificar a saída da energia ultrassônica, prepare um recipiente estéril (como uma tigela) com soro fisiológico. Emerja a lâmina no líquido e acione somente a energia ultrassônica. Verifique se na solução a produção de bolhas decorrentes da cavitação da energia ultrassônica.

Após a confirmação, retire a ponta da sonda e a garra do soro fisiológico e seque-as com uma gaze seca e estéril.
NOTA: Caso não produza, substitua a tesoura por uma nova SonicMarlex - Tesoura Ultrassônica.

11.14. Abra a mandíbula. Posicione o tecido entre a mandíbula e a lâmina, e em seguida feche a mandíbula. Para ativar a lâmina, pressione um dos botões de corte e coagulação da tesoura ou um dos pedais do gerador. O gerador produz um sinal sonoro quando a tesoura é ativada.

O botão de corte e coagulação MÁXIMO fornece energia máxima.
O botão de corte e coagulação VARIÁVEL fornece energia variável.

A utilização de cada botão dependerá da decisão do cirurgião e a complexidade da selagem do vaso.

11.15 Após a interrupção na saída de energia, verifique se o local está totalmente coagulado. Abra a mandíbula para soltar o tecido.

11.16 Caso volte a usá-la durante o procedimento, repita os passos 11.13 e 10.14.
Ao final do procedimento, siga os passos a seguir:

11.17 DESLIGUE o gerador ultrassônico.

11.18 DESLIGUE todos os acessórios usados com os instrumentos, conforme descrito em seus respectivos manuais de instruções.

11.19 Recolha a capa protetora da peça de mão

11.20 Desconecte a peça de mão da empunhadura da tesoura com a chave de torque:
Feche as mandíbulas da tesoura para inserir a chave de torque através da haste. Segure firmemente a peça de mão e rotacione a chave de torque no sentido anti-horário até que a chave de torque gire livremente, então pode-se continuar girando a chave de torque ou gire a tesoura com uma das mãos para soltar a peça de mão.

10.21 Remova a capa de proteção e descarte-a apropriadamente.

11.22 Caso seja a primeira ou segunda utilização da SonicMarlex - Tesoura Ultrassônica, e dentro de 30 dias após primeiro uso, separe a chave de torque e a tesoura para o Reprocessamento. Caso contrário, descarte-a e a chave de torque apropriadamente.

12 APRESENTAÇÃO

12.1 SonicMarlex - Tesoura Ultrassônica

Caixa com 01 (uma) unidade de SonicMarlex - Tesoura Ultrassônica, 01 (uma) chave de torque, 01 (uma) capa de proteção em embalagem tipo blister PET + Tyvek selado termicamente e estéril, 01 (uma) instrução de uso e etiquetas de rastreabilidade.

12.2 Haste Externa SonicMarlex

Caixa com 01 (uma) unidade de Haste Externa SonicMarlex, 01 (uma) chave de torque, 01 (uma) capa de proteção em embalagem tipo blister PET + Tyvek selado termicamente e estéril, 01 (uma) instrução de uso e etiquetas de rastreabilidade

12.3 Peça de Mão SonicMarlex

Caixa com 01 (uma) unidade de Peça de mão SonicMarlex, 01 (uma) instrução de uso e etiquetas.

13 RASTREABILIDADE

A SonicMarlex - Tesoura Ultrassônica e Haste Externa SonicMarlex possuem quatro etiquetas de rastreabilidade com as seguintes informações: dados do fabricante, descrição do produto, referência do produto, número do registro na Anvisa, número de lote, número de série, data de fabricação, data de validade, nome do responsável técnico, método de esterilização e QR-code. São utilizadas três etiquetas, uma etiqueta é extra e pode ser usada se necessário. Estas etiquetas deverão ser coladas ou entregues para:

1. Colar no Prontuário do paciente;
2. Entregar ao paciente;
3. Hospital (Faturamento).

14 ARMAZENAMENTO

Armazenar em temperatura de 15 a 30 ºC, em local limpo, livre de poeira, protegido da luz solar direta e umidade excessiva. CASO EMBALAGEM ESTEJA DANIFICADA, O PRODUTO NÃO DEVE SER UTILIZADO E DEVE RETORNAR PARA O DISTRIBUIDOR OU FABRICANTE.

15 TRANSPORTE

A temperatura durante o transporte não deve exceder 60 ºC. Deve ser transportado em veículos com compartimento de carga fechado, limpos, livre de poeira, protegido da luz solar direta e umidade excessiva.

16 LIMPEZA E DESINFECÇÃO

16.1 SonicMarlex - Tesoura Ultrassônica

Pré-lavagem: Limpe a superfície da lâmina com água morna (<40°C) por 2 a 5 minutos e com escova de cerdas macias para remoção das sujidades. A superfície da empunhadura e botões pode ser limpa com um pano limpo e macio umedecido com álcool 70%.

Lavagem: Insira lâmina em uma solução com detergente enzimático de baixa formação de espuma e pH neutro por 5 a 15 minutos. Esfregue a superfície da lâmina com um pano limpo e macio com a superfície umedecida com a solução enzimática. Repetir esse processo até remover as sujidades da lâmina.

Enxague: Enxágue a lâmina haste com lâmina com água destilada ou deionizada, e por fim, utilize um pano macio descartável para secagem da superfície. Limpe novamente a superfície com álcool 70% e enxágue com água destilada e acondicione a lâmina para secagem.

Secagem: Seque apropriadamente a pinça. A água pode deixar manchas e/ou causar corrosão no equipamento. A umidade residual também inibe a esterilização.

Inspeção: Verifique se o instrumento está limpo, ou danificado ou não. Se a limpeza não for concluída, repita o procedimento de limpeza.

NOTA: Não é permitido a limpeza ultrassônica ou limpeza com total imersão dos componentes, pois podem danificar os contatos interno da tesoura com a peça de mão.

NOTA: Tenha cuidado durante a limpeza. Não danifique o anel de silicone da lâmina, caso contrário, isso afetará o uso normal do bisturi.

NOTA: Não reutilize soluções detergentes. Limpeza com detergentes somente compatíveis com a SonicMarlex - Tesoura Ultrassônica.

16.2 Peça de mão SonicMarlex

É proibido a limpeza da peça de mão em imersão em solução de água ou em lavagem ultrassônica. Higienizar somente a superfície com um pano macio umedecido com álcool 70%.

17 ESTERILIZAÇÃO

A ESTERILIZAÇÃO SÓ SE APLICA A PARTE REUTILIZÁVEL DO PRODUTO. ESTERILIZE SOMENTE A TESOURA ULTRASSÔNICA.
NÃO REESTERILIZE A HASTE COM A MANDÍBULA, ELA É DE USO ÚNICO, PROIBIDO REPROCESSAR.
É PROIBIDO ESTERILIZAR A PEÇA DE MÃO.

A SonicMarlex - Tesoura Ultrassônica é fornecida estéril, esterilizada por óxido de etileno (ETO) por método devidamente validado, em conformidade com a ISO 11135.

Após a utilização e a limpeza conforme item 16, esterilize a tesoura ultrassônica pelo método de óxido de etileno (ETO) seguindo os seguintes parâmetros:

Pressão: -0,10 Kgf/cm²
Tempo de exposição mínima de esterilização: 180 min
Umidade mínima: 40,0%UR
Agente esterilizante: CARBETIL 90 (90% ETO + 10% CO_2)

18 INFORMAÇÕES ADICIONAIS

A SONICMARLEX - TESOURA ULTRASSÔNICA É FORNECIDA ESTERILIZADA, NO ENTANTO É REUTILIZÁVEL, PODENDO SER REPROCESSADA POR SOMENTE DUAS VEZES DENTRO DE UM PERÍODO DE 30 DIAS APÓS A PRIMEIRA UTILIZAÇÃO.

A HASTE EXTERNA SONICMARLEX É DE USO ÚNICO, PROIBIDO REPROCESSAR.

NÃO ESTERILIZE A PEÇA DE MÃO SONICMARLEX.

A VIDA ÚTIL DA PEÇA DE MÃO É DE 100 CICLOS OU UTILIZAÇÃO EM 1 ANO. APÓS ESTE PERÍODO, ENCAMINHAR PARA O FABRICANTE A PEÇA DE MÃO PARA AFERIÇÃO E AVERIGUAÇÃO DA INTEGRIDADE DO PRODUTO. O ENDEREÇO DO FABRICANTE ESTÁ DESCRITO NO ITEM 21.

19 DESCARTE

No intuito de prevenir o uso indevido da tesoura já utilizada, recomenda-se que o produto seja descaracterizado para o descarte. O descarte deve ser feito em local apropriado para materiais potencialmente contaminantes e de acordo com as normas de Controle de Infecção Hospitalar de cada hospital.

20 ESPECIFICAÇÕES DAS TESOURAS

Tabela comparativa entre os modelos das tesouras

Código	Modelo da Manopla	Tipo da Mandíbula	Frequência de trabalho (kHz)	Diâmetro da haste (mm)	Comprimento da Haste (mm)
TLSTS55514	Padrão	Standard	55,5 ± 2	5 ± 0,3	14 ± 0,1
TLSTS55523	Padrão	Standard	55,5 ± 2	5 ± 0,3	23 ± 0,1
TLSTS55536	Padrão	Standard	55,5 ± 2	5 ± 0,3	36 ± 0,1
TLSTS55543	Padrão	Standard	55,5 ± 2	5 ± 0,3	43 ± 0,1
TLSTS47515	Padrão	Standard	47 ± 2	5 ± 0,3	15 ± 0,1
TLSTS47524	Padrão	Standard	47 ± 2	5 ± 0,3	24 ± 0,1
TLSTS47537	Padrão	Standard	47 ± 2	5 ± 0,3	37 ± 0,1
TLSTS47544	Padrão	Standard	47 ± 2	5 ± 0,3	44 ± 0,1
TLSTS55614	Padrão	Standard	55,5 ± 2	6 ± 0,3	14 ± 0,1
TLSTS55623	Padrão	Standard	55,5 ± 2	6 ± 0,3	23 ± 0,1
TLSTS55636	Padrão	Standard	55,5 ± 2	6 ± 0,3	36 ± 0,1
TLSTS55643	Padrão	Standard	55,5 ± 2	6 ± 0,3	43 ± 0,1
TLSTS47615	Padrão	Standard	47 ± 2	6 ± 0,3	15 ± 0,1
TLSTS47624	Padrão	Standard	47 ± 2	6 ± 0,3	24 ± 0,1
TLSTS47637	Padrão	Standard	47 ± 2	6 ± 0,3	37 ± 0,1
TLSTS47644	Padrão	Standard	47 ± 2	6 ± 0,3	44 ± 0,1
TLSTM55514	Padrão	Maryland	55,5 ± 2	5 ± 0,3	14 ± 0,1
TLSTM55523	Padrão	Maryland	55,5 ± 2	5 ± 0,3	23 ± 0,1
TLSTM55536	Padrão	Maryland	55,5 ± 2	5 ± 0,3	36 ± 0,1
TLSTM55543	Padrão	Maryland	55,5 ± 2	5 ± 0,3	43 ± 0,1
TLSTM47515	Padrão	Maryland	47 ± 2	5 ± 0,3	15 ± 0,1
TLSTM47524	Padrão	Maryland	47 ± 2	5 ± 0,3	24 ± 0,1
TLSTM47537	Padrão	Maryland	47 ± 2	5 ± 0,3	37 ± 0,1
TLSTM47544	Padrão	Maryland	47 ± 2	5 ± 0,3	44 ± 0,1
TLSTM55614	Padrão	Maryland	55,5 ± 2	6 ± 0,3	14 ± 0,1
TLSTM55623	Padrão	Maryland	55,5 ± 2	6 ± 0,3	23 ± 0,1
TLSTM55636	Padrão	Maryland	55,5 ± 2	6 ± 0,3	36 ± 0,1
TLSTM55643	Padrão	Maryland	55,5 ± 2	6 ± 0,3	43 ± 0,1
TLSTM47615	Padrão	Maryland	47 ± 2	6 ± 0,3	15 ± 0,1
TLSTM47624	Padrão	Maryland	47 ± 2	6 ± 0,3	24 ± 0,1
TLSTM47637	Padrão	Maryland	47 ± 2	6 ± 0,3	37 ± 0,1
TLSTM47644	Padrão	Maryland	47 ± 2	6 ± 0,3	44 ± 0,1

TLMBS55514	MB	Standard	55,5 ± 2	5 ± 0,3	14 ± 0,1
TLMBS55523	MB	Standard	55,5 ± 2	5 ± 0,3	23 ± 0,1
TLMBS55536	MB	Standard	55,5 ± 2	5 ± 0,3	36 ± 0,1
TLMBS55543	MB	Standard	55,5 ± 2	5 ± 0,3	43 ± 0,1
TLMBS47515	MB	Standard	47 ± 2	5 ± 0,3	15 ± 0,1
TLMBS47524	MB	Standard	47 ± 2	5 ± 0,3	24 ± 0,1
TLMBS47537	MB	Standard	47 ± 2	5 ± 0,3	37 ± 0,1
TLMBS47544	MB	Standard	47 ± 2	5 ± 0,3	44 ± 0,1
TLMBS55614	MB	Standard	55,5 ± 2	6 ± 0,3	14 ± 0,1
TLMBS55623	MB	Standard	55,5 ± 2	6 ± 0,3	23 ± 0,1
TLMBS55636	MB	Standard	55,5 ± 2	6 ± 0,3	36 ± 0,1
TLMBS55643	MB	Standard	55,5 ± 2	6 ± 0,3	43 ± 0,1
TLMBS47615	MB	Standard	47 ± 2	6 ± 0,3	15 ± 0,1
TLMBS47624	MB	Standard	47 ± 2	6 ± 0,3	24 ± 0,1
TLMBS47637	MB	Standard	47 ± 2	6 ± 0,3	37 ± 0,1
TLMBS47644	MB	Standard	47 ± 2	6 ± 0,3	44 ± 0,1
TLMBM55514	MB	Maryland	55,5 ± 2	5 ± 0,3	14 ± 0,1
TLMBM55523	MB	Maryland	55,5 ± 2	5 ± 0,3	23 ± 0,1
TLMBM55536	MB	Maryland	55,5 ± 2	5 ± 0,3	36 ± 0,1
TLMBM55543	MB	Maryland	55,5 ± 2	5 ± 0,3	43 ± 0,1
TLMBM47515	MB	Maryland	47 ± 2	5 ± 0,3	15 ± 0,1
TLMBM47524	MB	Maryland	47 ± 2	5 ± 0,3	24 ± 0,1
TLMBM47537	MB	Maryland	47 ± 2	5 ± 0,3	37 ± 0,1
TLMBM47544	MB	Maryland	47 ± 2	5 ± 0,3	44 ± 0,1
TLMBM55614	MB	Maryland	55,5 ± 2	6 ± 0,3	14 ± 0,1
TLMBM55623	MB	Maryland	55,5 ± 2	6 ± 0,3	23 ± 0,1
TLMBM55636	MB	Maryland	55,5 ± 2	6 ± 0,3	36 ± 0,1
TLMBM55643	MB	Maryland	55,5 ± 2	6 ± 0,3	43 ± 0,1
TLMBM47615	MB	Maryland	47 ± 2	6 ± 0,3	15 ± 0,1
TLMBM47624	MB	Maryland	47 ± 2	6 ± 0,3	24 ± 0,1
TLMBM47637	MB	Maryland	47 ± 2	6 ± 0,3	37 ± 0,1
TLMBM47644	MB	Maryland	47 ± 2	6 ± 0,3	44 ± 0,1
TAMRS947	Reta	Standard	47 ± 2	-	-
TAMRM947	Reta	Maryland	47 ± 2	-	-
TAMRS955	Reta	Standard	55,5 ± 2	-	-
TAMRM955	Reta	Maryland	55,5 ± 2	-	-

Tabela comparativa entre os modelos de hastes

Código	Tipo de mandíbula	Frequência (kHz)	Diâmetro da haste (mm)	Comprimento da Haste (cm)
HEM55514	Maryland	55,5 ± 2	5 ± 0,3	14 ± 0,1
HEM55523	Maryland	55,5 ± 2	5 ± 0,3	23 ± 0,1
HEM55536	Maryland	55,5 ± 2	5 ± 0,3	36 ± 0,1
HEM55543	Maryland	55,5 ± 2	5 ± 0,3	43 ± 0,1
HEM47515	Maryland	47 ± 2	5 ± 0,3	15 ± 0,1
HEM47524	Maryland	47 ± 2	5 ± 0,3	24 ± 0,1
HEM47537	Maryland	47 ± 2	5 ± 0,3	37 ± 0,1
HEM47544	Maryland	47 ± 2	5 ± 0,3	44 ± 0,1
HEM55614	Maryland	55,5 ± 2	6 ± 0,3	14 ± 0,1
HEM55623	Maryland	55,5 ± 2	6 ± 0,3	23 ± 0,1
HEM55636	Maryland	55,5 ± 2	6 ± 0,3	36 ± 0,1
HEM55643	Maryland	55,5 ± 2	6 ± 0,3	43 ± 0,1
HEM47615	Maryland	47 ± 2	6 ± 0,3	15 ± 0,1

HEM47624	Maryland	47 ± 2	6 ± 0,3	24 ± 0,1
HEM47637	Maryland	47 ± 2	6 ± 0,3	37 ± 0,1
HEM47644	Maryland	47 ± 2	6 ± 0,3	44 ± 0,1
HES55514	Standard	55,5 ± 2	5 ± 0,3	14 ± 0,1
HES55523	Standard	55,5 ± 2	5 ± 0,3	23 ± 0,1
HES55536	Standard	55,5 ± 2	5 ± 0,3	36 ± 0,1
HES55543	Standard	55,5 ± 2	5 ± 0,3	43 ± 0,1
HES47515	Standard	47 ± 2	5 ± 0,3	15 ± 0,1
HES47524	Standard	47 ± 2	5 ± 0,3	24 ± 0,1
HES47537	Standard	47 ± 2	5 ± 0,3	37 ± 0,1
HES47544	Standard	47 ± 2	5 ± 0,3	44 ± 0,1
HES55614	Standard	55,5 ± 2	6 ± 0,3	14 ± 0,1
HES55623	Standard	55,5 ± 2	6 ± 0,3	23 ± 0,1
HES55636	Standard	55,5 ± 2	6 ± 0,3	36 ± 0,1
HES55643	Standard	55,5 ± 2	6 ± 0,3	43 ± 0,1
HES47615	Standard	47 ± 2	6 ± 0,3	15 ± 0,1
HES47624	Standard	47 ± 2	6 ± 0,3	24 ± 0,1
HES47637	Standard	47 ± 2	6 ± 0,3	37 ± 0,1
HES47644	Standard	47 ± 2	6 ± 0,3	44 ± 0,1

Tabela descritiva das tesouras, hastes e peça de mão deste registro

Código	Descrição
TLSTS55514	SonicMarlex - Tesoura Ultrassônica laparoscópica modelo MB mandíbula standard 55,5 kHz haste 5 mm x 14 cm (diâmetro e comprimento)
TLSTS55523	SonicMarlex - Tesoura Ultrassônica laparoscópica modelo MB mandíbula standard 55,5 kHz haste 5 mm x 23 cm (diâmetro e comprimento)
TLSTS55536	SonicMarlex - Tesoura Ultrassônica laparoscópica modelo MB mandíbula standard 55,5 kHz haste 5 mm x 36 cm (diâmetro e comprimento)
TLSTS55543	SonicMarlex - Tesoura Ultrassônica laparoscópica modelo MB mandíbula standard 55,5 kHz haste 5 mm x 43 cm (diâmetro e comprimento)
TLSTS47515	SonicMarlex - Tesoura Ultrassônica laparoscópica modelo MB mandíbula standard 47 kHz haste 5 mm x 15 cm (diâmetro e comprimento)
TLSTS47524	SonicMarlex - Tesoura Ultrassônica laparoscópica modelo MB mandíbula standard 47 kHz haste 5 mm x 24 cm (diâmetro e comprimento)
TLSTS47537	SonicMarlex - Tesoura Ultrassônica laparoscópica modelo MB mandíbula standard 47 kHz haste 5 mm x 37 cm (diâmetro e comprimento)
TLSTS47544	SonicMarlex - Tesoura Ultrassônica laparoscópica modelo MB mandíbula standard 47 kHz haste 5 mm x 44 cm (diâmetro e comprimento)
TLSTS55614	SonicMarlex - Tesoura Ultrassônica laparoscópica modelo MB mandíbula standard 55,5 kHz haste 6 mm x 14 cm (diâmetro e comprimento)
TLSTS55623	SonicMarlex - Tesoura Ultrassônica laparoscópica modelo MB mandíbula standard 55,5 kHz haste 6 mm x 23 cm (diâmetro e comprimento)
TLSTS55636	SonicMarlex - Tesoura Ultrassônica laparoscópica modelo MB mandíbula standard 55,5 kHz haste 6 mm x 36 cm (diâmetro e comprimento)
TLSTS55643	SonicMarlex - Tesoura Ultrassônica laparoscópica modelo MB mandíbula standard 55,5 kHz haste 6 mm x 43 cm (diâmetro e comprimento)
TLSTS47615	SonicMarlex - Tesoura Ultrassônica laparoscópica modelo MB mandíbula standard 47 kHz haste 6 mm x 15 cm (diâmetro e comprimento)
TLSTS47624	SonicMarlex - Tesoura Ultrassônica laparoscópica modelo MB mandíbula standard 47 kHz haste 6 mm x 24 cm (diâmetro e comprimento)

TLSTS47637	SonicMarlex - Tesoura Ultrassônica laparoscópica modelo MB mandíbula standard 47 kHz haste 6 mm x 37 cm (diâmetro e comprimento)
TLSTS47644	SonicMarlex - Tesoura Ultrassônica laparoscópica modelo MB mandíbula standard 47 kHz haste 6 mm x 44 cm (diâmetro e comprimento)
TLSTM55514	SonicMarlex - Tesoura Ultrassônica laparoscópica modelo MB mandíbula Maryland 55,5 kHz haste 5 mm x 14 cm (diâmetro e comprimento)
TLSTM55523	SonicMarlex - Tesoura Ultrassônica laparoscópica modelo MB mandíbula Maryland 55,5 kHz haste 5 mm x 23 cm (diâmetro e comprimento)
TLSTM55536	SonicMarlex - Tesoura Ultrassônica laparoscópica modelo MB mandíbula Maryland 55,5 kHz haste 5 mm x 36 cm (diâmetro e comprimento)
TLSTM55543	SonicMarlex - Tesoura Ultrassônica laparoscópica modelo MB mandíbula Maryland 55,5 kHz haste 5 mm x 43 cm (diâmetro e comprimento)
TLSTM47515	SonicMarlex - Tesoura Ultrassônica laparoscópica modelo MB mandíbula Maryland 47 kHz haste 5 mm x 15 cm (diâmetro e comprimento)
TLSTM47524	SonicMarlex - Tesoura Ultrassônica laparoscópica modelo MB mandíbula Maryland 47 kHz haste 5 mm x 24 cm (diâmetro e comprimento)
TLSTM47537	SonicMarlex - Tesoura Ultrassônica laparoscópica modelo MB mandíbula Maryland 47 kHz haste 5 mm x 37 cm (diâmetro e comprimento)
TLSTM47544	SonicMarlex - Tesoura Ultrassônica laparoscópica modelo MB mandíbula Maryland 47 kHz haste 5 mm x 44 cm (diâmetro e comprimento)
TLSTM55614	SonicMarlex - Tesoura Ultrassônica laparoscópica modelo MB mandíbula Maryland 55,5 kHz haste 6 mm x 14 cm (diâmetro e comprimento)
TLSTM55623	SonicMarlex - Tesoura Ultrassônica laparoscópica modelo MB mandíbula Maryland 55,5 kHz haste 6 mm x 23 cm (diâmetro e comprimento)
TLSTM55636	SonicMarlex - Tesoura Ultrassônica laparoscópica modelo MB mandíbula Maryland 55,5 kHz haste 6 mm x 36 cm (diâmetro e comprimento)
TLSTM55643	SonicMarlex - Tesoura Ultrassônica laparoscópica modelo MB mandíbula Maryland 55,5 kHz haste 6 mm x 43 cm (diâmetro e comprimento)
TLSTM47615	SonicMarlex - Tesoura Ultrassônica laparoscópica modelo MB mandíbula Maryland 47 kHz haste 6 mm x 15 cm (diâmetro e comprimento)
TLSTM47624	SonicMarlex - Tesoura Ultrassônica laparoscópica modelo MB mandíbula Maryland 47 kHz haste 6 mm x 24 cm (diâmetro e comprimento)
TLSTM47637	SonicMarlex - Tesoura Ultrassônica laparoscópica modelo MB mandíbula Maryland 47 kHz haste 6 mm x 37 cm (diâmetro e comprimento)
TLSTM47644	SonicMarlex - Tesoura Ultrassônica laparoscópica modelo MB mandíbula Maryland 47 kHz haste 6 mm x 44 cm (diâmetro e comprimento)
TLMBS55514	SonicMarlex - Tesoura Ultrassônica laparoscópica modelo padrão mandíbula standard 55,5 kHz haste 5 mm x 14 cm (diâmetro e comprimento)
TLMBS55523	SonicMarlex - Tesoura Ultrassônica laparoscópica modelo padrão mandíbula standard 55,5 kHz haste 5 mm x 23 cm (diâmetro e comprimento)
TLMBS55536	SonicMarlex - Tesoura Ultrassônica laparoscópica modelo padrão mandíbula standard 55,5 kHz haste 5 mm x 36 cm (diâmetro e comprimento)
TLMBS55543	SonicMarlex - Tesoura Ultrassônica laparoscópica modelo padrão mandíbula standard 55,5 kHz haste 5 mm x 43 cm (diâmetro e comprimento)
TLMBS47515	SonicMarlex - Tesoura Ultrassônica laparoscópica modelo padrão mandíbula standard 47 kHz haste 5 mm x 15 cm (diâmetro e comprimento)
TLMBS47524	SonicMarlex - Tesoura Ultrassônica laparoscópica modelo padrão mandíbula standard 47 kHz haste 5 mm x 24 cm (diâmetro e comprimento)
TLMBS47537	SonicMarlex - Tesoura Ultrassônica laparoscópica modelo padrão mandíbula standard 47 kHz haste 5 mm x 37 cm (diâmetro e comprimento)
TLMBS47544	SonicMarlex - Tesoura Ultrassônica laparoscópica modelo padrão mandíbula standard 47 kHz haste 5 mm x 44 cm (diâmetro e comprimento)
TLMBS55614	SonicMarlex - Tesoura Ultrassônica laparoscópica modelo padrão mandíbula standard 55,5 kHz haste 6 mm x 14 cm (diâmetro e comprimento)
TLMBS55623	SonicMarlex - Tesoura Ultrassônica laparoscópica modelo padrão mandíbula standard 55,5 kHz haste 6 mm x 23 cm (diâmetro e comprimento)
TLMBS55636	SonicMarlex - Tesoura Ultrassônica laparoscópica modelo padrão mandíbula standard 55,5 kHz haste 6 mm x 36 cm (diâmetro e comprimento)
TLMBS55643	SonicMarlex - Tesoura Ultrassônica laparoscópica modelo padrão mandíbula standard 55,5 kHz haste 6 mm x 43 cm (diâmetro e comprimento)

TLMBS47615	SonicMarlex - Tesoura Ultrassônica laparoscópica modelo padrão mandíbula standard 47 kHz haste 6 mm x 15 cm (diâmetro e comprimento)
TLMBS47624	SonicMarlex - Tesoura Ultrassônica laparoscópica modelo padrão mandíbula standard 47 kHz haste 6 mm x 24 cm (diâmetro e comprimento)
TLMBS47637	SonicMarlex - Tesoura Ultrassônica laparoscópica modelo padrão mandíbula standard 47 kHz haste 6 mm x 37 cm (diâmetro e comprimento)
TLMBS47644	SonicMarlex - Tesoura Ultrassônica laparoscópica modelo padrão mandíbula standard 47 kHz haste 6 mm x 44 cm (diâmetro e comprimento)
TLMBM55514	SonicMarlex - Tesoura Ultrassônica laparoscópica modelo padrão mandíbula Maryland 55,5 kHz haste 5 mm x 14 cm (diâmetro e comprimento)
TLMBM55523	SonicMarlex - Tesoura Ultrassônica laparoscópica modelo padrão mandíbula Maryland 55,5 kHz haste 5 mm x 23 cm (diâmetro e comprimento)
TLMBM55536	SonicMarlex - Tesoura Ultrassônica laparoscópica modelo padrão mandíbula Maryland 55,5 kHz haste 5 mm x 36 cm (diâmetro e comprimento)
TLMBM55543	SonicMarlex - Tesoura Ultrassônica laparoscópica modelo padrão mandíbula Maryland 55,5 kHz haste 5 mm x 43 cm (diâmetro e comprimento)
TLMBM47515	SonicMarlex - Tesoura Ultrassônica laparoscópica modelo padrão mandíbula Maryland 47 kHz haste 5 mm x 15 cm (diâmetro e comprimento)
TLMBM47524	SonicMarlex - Tesoura Ultrassônica laparoscópica modelo padrão mandíbula Maryland 47 kHz haste 5 mm x 24 cm (diâmetro e comprimento)
TLMBM47537	SonicMarlex - Tesoura Ultrassônica laparoscópica modelo padrão mandíbula Maryland 47 kHz haste 5 mm x 37 cm (diâmetro e comprimento)
TLMBM47544	SonicMarlex - Tesoura Ultrassônica laparoscópica modelo padrão mandíbula Maryland 47 kHz haste 5 mm x 44 cm (diâmetro e comprimento)
TLMBM55614	SonicMarlex - Tesoura Ultrassônica laparoscópica modelo padrão mandíbula Maryland 55,5 kHz haste 6 mm x 14 cm (diâmetro e comprimento)
TLMBM55623	SonicMarlex - Tesoura Ultrassônica laparoscópica modelo padrão mandíbula Maryland 55,5 kHz haste 6 mm x 23 cm (diâmetro e comprimento)
TLMBM55636	SonicMarlex - Tesoura Ultrassônica laparoscópica modelo padrão mandíbula Maryland 55,5 kHz haste 6 mm x 36 cm (diâmetro e comprimento)
TLMBM55643	SonicMarlex - Tesoura Ultrassônica laparoscópica modelo padrão mandíbula Maryland 55,5 kHz haste 6 mm x 43 cm (diâmetro e comprimento)
TLMBM47615	SonicMarlex - Tesoura Ultrassônica laparoscópica modelo padrão mandíbula Maryland 47 kHz haste 6 mm x 15 cm (diâmetro e comprimento)
TLMBM47624	SonicMarlex - Tesoura Ultrassônica laparoscópica modelo padrão mandíbula Maryland 47 kHz haste 6 mm x 24 cm (diâmetro e comprimento)
TLMBM47637	SonicMarlex - Tesoura Ultrassônica laparoscópica modelo padrão mandíbula Maryland 47 kHz haste 6 mm x 37 cm (diâmetro e comprimento)
TLMBM47644	SonicMarlex - Tesoura Ultrassônica laparoscópica modelo padrão mandíbula Maryland 47 kHz haste 6 mm x 44 cm (diâmetro e comprimento)
TAMRS955	SonicMarlex - Tesoura Ultrassônica para cirurgia aberta manopla reta mandíbula standard 55,5 kHz lâmina de 9 mm
TAMRM955	SonicMarlex - Tesoura Ultrassônica para cirurgia aberta manopla reta mandíbula Maryland 55,5 kHz lâmina de 9 mm
TAMRS947	SonicMarlex - Tesoura Ultrassônica para cirurgia aberta manopla reta mandíbula standard 47 kHz lâmina de 9 mm
TAMRM947	SonicMarlex - Tesoura Ultrassônica para cirurgia aberta manopla reta mandíbula Maryland 47 kHz lâmina de 9 mm
HEM55514	SonicMarlex - Haste externa para Tesoura ultrassônica laparoscópica mandíbula Maryland 55,5 kHz 5x14 mm (diâmetro e comprimento)
HEM55523	SonicMarlex - Haste externa para Tesoura ultrassônica laparoscópica mandíbula Maryland 55,5 kHz 5x23 mm (diâmetro e comprimento)
HEM55536	SonicMarlex - Haste externa para Tesoura ultrassônica laparoscópica mandíbula Maryland 55,5 kHz 5x36 mm (diâmetro e comprimento)
HEM55543	SonicMarlex - Haste externa para Tesoura ultrassônica laparoscópica mandíbula Maryland 55,5 kHz 5x43 mm (diâmetro e comprimento)
HEM47515	SonicMarlex - Haste externa para Tesoura ultrassônica laparoscópica mandíbula Maryland 47 kHz 5x15 mm (diâmetro e comprimento)
HEM47524	SonicMarlex - Haste externa para Tesoura ultrassônica laparoscópica mandíbula Maryland 47 kHz 5x24 mm (diâmetro e comprimento)

HEM47537	SonicMarlex - Haste externa para Tesoura ultrassônica laparoscópica mandíbula Maryland 47 kHz 5x37 mm (diâmetro e comprimento)
HEM47544	SonicMarlex - Haste externa para Tesoura ultrassônica laparoscópica mandíbula Maryland 47 kHz 5x44 mm (diâmetro e comprimento)
HEM55614	SonicMarlex - Haste externa para Tesoura ultrassônica laparoscópica mandíbula Maryland 55,5 kHz 6x14 mm (diâmetro e comprimento)
HEM55623	SonicMarlex - Haste externa para Tesoura ultrassônica laparoscópica mandíbula Maryland 55,5 kHz 6x23 mm (diâmetro e comprimento)
HEM55636	SonicMarlex - Haste externa para Tesoura ultrassônica laparoscópica mandíbula Maryland 55,5 kHz 6x36 mm (diâmetro e comprimento)
HEM55643	SonicMarlex - Haste externa para Tesoura ultrassônica laparoscópica mandíbula Maryland 55,5 kHz 6x43 mm (diâmetro e comprimento)
HEM47615	SonicMarlex - Haste externa para Tesoura ultrassônica laparoscópica mandíbula Maryland 47 kHz 6x15 mm (diâmetro e comprimento)
HEM47624	SonicMarlex - Haste externa para Tesoura ultrassônica laparoscópica mandíbula Maryland 47 kHz 6x24 mm (diâmetro e comprimento)
HEM47637	SonicMarlex - Haste externa para Tesoura ultrassônica laparoscópica mandíbula Maryland 47 kHz 6x37 mm (diâmetro e comprimento)
HEM47644	SonicMarlex - Haste externa para Tesoura ultrassônica laparoscópica mandíbula Maryland 47 kHz 6x44 mm (diâmetro e comprimento)
HES55514	SonicMarlex - Haste externa para Tesoura ultrassônica laparoscópica mandíbula standard 55,5 kHz 5x14 mm (diâmetro e comprimento)
HES55523	SonicMarlex - Haste externa para Tesoura ultrassônica laparoscópica mandíbula standard 55,5 kHz 5x23 mm (diâmetro e comprimento)
HES55536	SonicMarlex - Haste externa para Tesoura ultrassônica laparoscópica mandíbula standard 55,5 kHz 5x36 mm (diâmetro e comprimento)
HES55543	SonicMarlex - Haste externa para Tesoura ultrassônica laparoscópica mandíbula standard 55,5 kHz 5x43 mm (diâmetro e comprimento)
HES47515	SonicMarlex - Haste externa para Tesoura ultrassônica laparoscópica mandíbula standard 47 kHz 5x15 mm (diâmetro e comprimento)
HES47524	SonicMarlex - Haste externa para Tesoura ultrassônica laparoscópica mandíbula standard 47 kHz 5x24 mm (diâmetro e comprimento)
HES47537	SonicMarlex - Haste externa para Tesoura ultrassônica laparoscópica mandíbula standard 47 kHz 5x37 mm (diâmetro e comprimento)
HES47544	SonicMarlex - Haste externa para Tesoura ultrassônica laparoscópica mandíbula standard 47 kHz 5x44 mm (diâmetro e comprimento)
HES55614	SonicMarlex - Haste externa para Tesoura ultrassônica laparoscópica mandíbula standard 55,5 kHz 6x14 mm (diâmetro e comprimento)
HES55623	SonicMarlex - Haste externa para Tesoura ultrassônica laparoscópica mandíbula standard 55,5 kHz 6x23 mm (diâmetro e comprimento)
HES55636	SonicMarlex - Haste externa para Tesoura ultrassônica laparoscópica mandíbula standard 55,5 kHz 6x36 mm (diâmetro e comprimento)
HES55643	SonicMarlex - Haste externa para Tesoura ultrassônica laparoscópica mandíbula standard 55,5 kHz 6x43 mm (diâmetro e comprimento)
HES47615	SonicMarlex - Haste externa para Tesoura ultrassônica laparoscópica mandíbula standard 47 kHz 6x15 mm (diâmetro e comprimento)
HES47624	SonicMarlex - Haste externa para Tesoura ultrassônica laparoscópica mandíbula standard 47 kHz 6x24 mm (diâmetro e comprimento)
HES47637	SonicMarlex - Haste externa para Tesoura ultrassônica laparoscópica mandíbula standard 47 kHz 6x37 mm (diâmetro e comprimento)
HES47644	SonicMarlex - Haste externa para Tesoura ultrassônica laparoscópica mandíbula standard 47 kHz 6x44 mm (diâmetro e comprimento)
CPUM4701	Peça de mão para manopla reta com cabo de conexão de 2 vias para gerador ultrassônico SonicMarlex 47 kHz e conexão com conector plugue macho
CPUM5501	Peça de mão para manopla reta com cabo de conexão de 2 vias para gerador ultrassônico SonicMarlex 55,5 kHz e conexão com conector plugue macho
CPUM4702	Peça de mão com cabo de conexão de 2 vias para gerador ultrassônico SonicMarlex 47 kHz e conexão com conector plugue macho para manopla reta
CPUM5502	Peça de mão com cabo de conexão de 2 vias para gerador ultrassônico SonicMarlex 55,5 kHz e conexão com conector plugue macho para manopla reta

CPUH002	CABO DE CONEXÃO 2 VIAS, PEÇA DE MÃO P/ HARMONIC (55 khz), e conexão com conector plugue macho
CPUH003	CABO DE CONEXÃO 2 VIAS, PEÇA DE MÃO P/ HARMONIC (55 khz), e conexão com conector plugue macho para manopla reta

Tabela Códigos da Peça de mão (registro à Parte)

Código	Descrição
CPUM001	CABO DE CONEXÃO 2 VIAS, PEÇA DE MÃO P/ GERADOR SONICMARLEX (47 khz).
CPUM002	CABO DE CONEXÃO 2 VIAS, PEÇA DE MÃO P/ GERADOR SONICMARLEX (55 khz)
CPUS001	CABO DE CONEXÃO 2 VIAS, PEÇA DE MÃO P/ SONOSURG GII (47 khz)
CPUS002	CABO DE CONEXÃO 2 VIAS, PEÇA DE MÃO P/ SONICBEAT (47 khz)
CPUH001	CABO DE CONEXÃO 2 VIAS, PEÇA DE MÃO P/ HARMONIC (55 khz),

21 FABRICANTE

MB Indústria e Comércio de Produtos para Saúde LTDA.
Rua 7 de Setembro, 132 - Bairro Industrial
CEP 89.890-000 Cunha Porã, SC Brasil
CNPJ n.: 07.519.095/0001-01

Telefone: (49) 3198-1400
E-mail: qualidade@marlex.com.br
www.marlex.com.br

Resp. Técnica: Débora Regina Gomes – CRF/SC 15.162
REGISTRO ANVISA 80343590015

22 SIMBOLOGIA UTILIZADA

SIMBOLOGIA UTILIZADA NA ROTULAGEM DA SONICMARLEX - TESOURA ULTRASSÔNICA E NA HASTE EXTERNA SONICMARLEX

Símbolo	Descrição
STERILE EO	Estéril por Óxido de Etileno
	Consulte as Instruções de Uso
	Não utilizar se a embalagem estiver violada
	Frágil
LATEX	Livre de látex
	Unidades por embalagem

Símbolo	Descrição
	Data de Validade
	Data de fabricação
	Manter a temperatura entre
	Manter ao abrigo do sol
	Proteger da umidade excessiva
	Fabricante

Símbolo	Descrição
REF	Código do produto
LOT	Lote
SN	Série
	Embalagem reciclável
	Empilhamento máximo

SIMBOLOGIA UTILIZADA NA ROTULAGEM DA HASTE EXTERNA SONICMARLEX

Símbolo	Descrição
	Não reesterilize
	Produto de Uso Único
STERILE EO	Estéril por Óxido de Etileno
	Consulte as Instruções de Uso
	Não utilizar se a embalagem estiver violada
	Frágil

Símbolo	Descrição
	Data de Validade
	Data de fabricação
	Manter a temperatura entre
	Manter ao abrigo do sol
	Proteger da umidade excessiva
	Unidades por embalagem

Símbolo	Descrição
REF	Código do produto
LOT	Lote
	Livre de látex
	Embalagem reciclável
	Empilhamento máximo
	Fabricante

SIMBOLOGIA UTILIZADA NA ROTULAGEM DA PEÇA DE MÃO SONICMARLEX PARA MANOPLA RETA

Símbolo	Descrição
	Não reesterilize.
	Consulte as Instruções de Uso.
	Não utilizar se a embalagem estiver violada.
	Frágil
	Livre de látex
	Data de Validade

Símbolo	Descrição
	Data de fabricação
	Manter a temperatura entre
	Manter ao abrigo do sol
	Proteger da umidade excessiva.
	Unidades por embalagem
	Fabricante

Símbolo	Descrição
REF	Código do produto
LOT	Lote
SN	Série
	Embalagem reciclável
	Empilhamento máximo